MASSBLATT

Schiebetüren auf Brüstung
Triebwerk im Schachtkopf

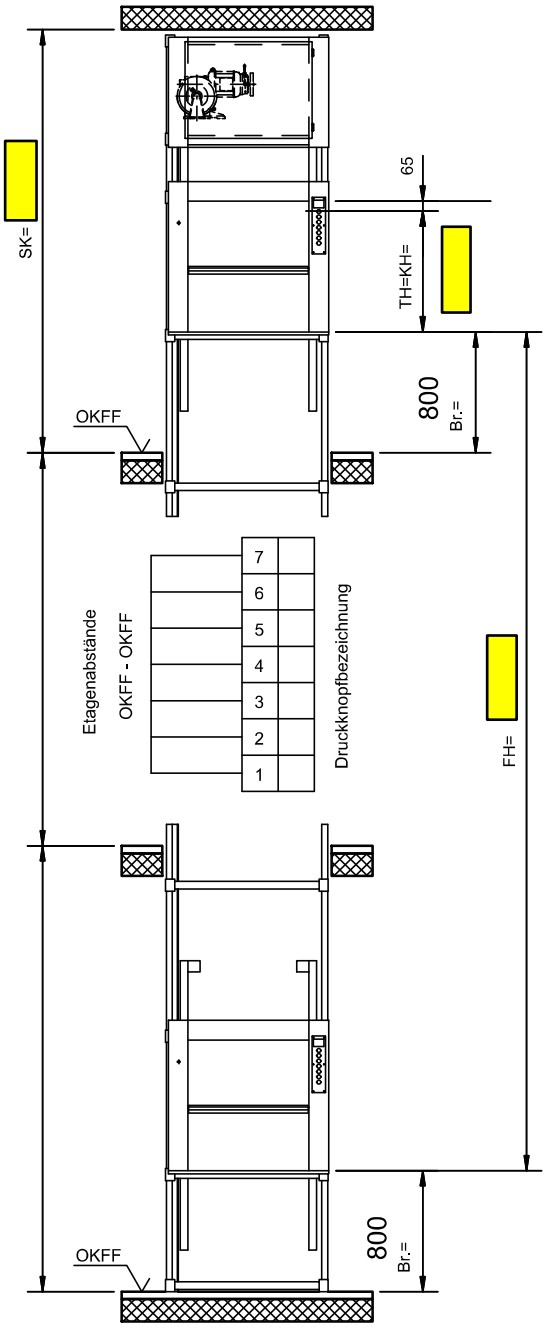

Bitte füllen Sie die gelb markierten Felder aus, und geben Sie die Anzahl und die Lage der Haltestationen sowie die Traglast an.
Die sich aus Ihren Angaben ergebenden Maße ergänzen wir und erstellen Ihnen ein für Sie unverbindliches Angebot.

Anzahl der Haltestationen:

hier geben Sie die Lage der Haltestationen an

1	2	3	4	5	6	7	Triebwerksraumzugang

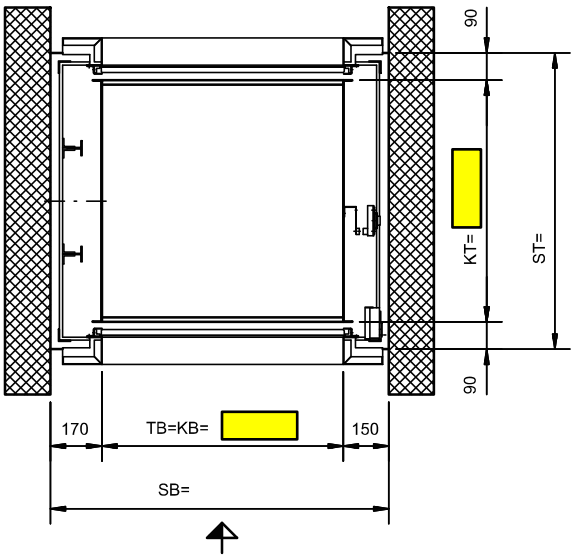

1	2	3	4	5	6	7	Triebwerksraumzugang

hier geben Sie die Lage der Haltestationen an

Gewünschte Traglast _____ **kg**

Änderungen vorbehalten, alle Maße in mm.

Der Schacht muss winkel- und lotrecht ausgeführt werden. Max. zulässige Abweichungen vom Lotrechten der Mittelachse +20mm. Alle Maße sind Mindestmaße.

	Q kg	v m/s	BKG Typ	Anlage-zeichnung Nr.		Fahrkorbabmessungen KB= min. max.	KT= min. max.	Stufen-sprung	KH= min. max.	Stufen-sprung		Schachtkopf SK min. bei TH<=800	TH>800	Etagen-abstand min.	Brüstungshöhe Br.= min.
	50	0,45	50.45/0	5-60000-0019		400 600	400 600	50	600 800	100		Br.+ TH + 1190		2 x TH + 330, bei gleichen Brüstungshöhen	Untere Haltestelle TH/2+ 130, min. jedoch wie alle übrigen 700.
	100	0,45	100.45/0	5-60000-0020		400 800	400 800		600 800						
			100.45/1	5-60100-0008		400 1000	500 1000		600 1200			Br.+ TH + 1190	Br.+(1,5 xTH)+790		
			100.45/3	5-60300-0004		300 600	320 350		600 800			Br.+ TH + 1190			
	300	0,30	300.30/14	5-61400-0006		400 1000	700 1000		800 1200			Br.+ TH + 1300	Br.+(1,5 xTH)+790		

		Artikel-Nr.	Ausgabe	
		5-60002-0205	**09/2003**	